発表論文の表題明朝体16 ポイント

中国　太郎*，中国　次郎，中国　三郎
(中国支部連合明朝体12 ポイント大学)

English Title in Times 14-point

Taro Tyuugoku, Jiro Tyuugoku, and Saburo Tyuugoku (Tyuugokusiburengou Times 9-point University)

1　原稿様式

投稿時の原稿には一切手を加えず，そのまま掲載される．そのため，原稿は必ず指定の，Word もしくは LaTeX のテンプレートを利用して執筆する必要がある．このテンプレートを使用すると，原稿のヘッダに大会名「令和元年度 (第 70 回）電気・情報関連学会中国支部連合大会」が明朝体 9 ポイントで記載される．

2　大見出　ゴシック体１０ポイント

表題を含め日本語は明朝体としアルファベットは Times New Roman を使用する．表題は，16 ポイントとし，氏名と所属は 12 ポイント，英文タイトルは 14 ポイントとし英文氏名および所属は 9 ポイントを使用する．各章の見出は，ゴシック体 10 ポイントを使用し，本文は 9 ポイントとする．余白は，上下が 25mm で左右が 20mm とし，2 段組みの各段を 8mm 離す．本文が入りきらない場合，改行幅や文字幅を適宜修正して対応し，余白等は変更しない．

□□□□□□□，□□□□のて報告する．

3　大見出　ゴシック体１０ポイント

図 1 に，本論文で□□□□□□□□□□□□□□□□□□□□□を示す．□□□□□□□□□□□□□□□□□□□で□□□□□が提案されているが [1]，□□である．引用文献 [2, 3] □引用文献 [3, 4, 5]，文献 [5] では，□□□□□□□□□□□□□□□□□．補助スイッチング素子である S5 と S7，S6 と S8 は非対称 PWM □□□□□□を実現できる．ここで，L と Cr に□□□□□□□□□□□□□．

4　シミュレーション結果

提案回路の□□□．

□□□．□□

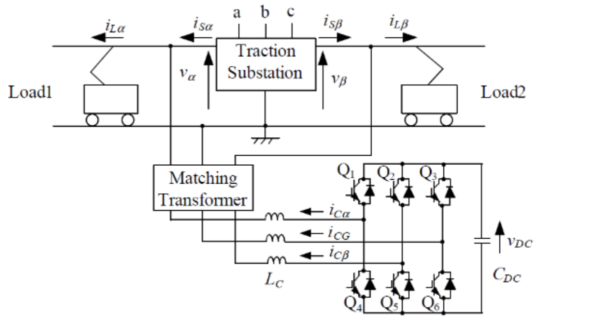

(a) A power circuit diagram in Times 8-point.

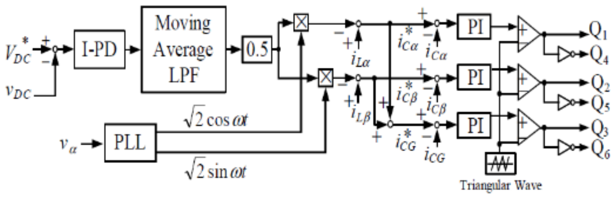

(b) Proposed circuit configuration in Times 8-point.

図 1　回路図　明朝体 8 ポイント

□□□．□□□．

所属と氏名の書き方は，

- 著者が 1 人の場合は，

  中国 太郎*（中国支部連合大学）

- 著者が 2 名以上の場合は，

  中国 太郎*，　中国 次郎

  （中国支部連合大学）

とする．また，発表者の氏名の右肩に*を付すものとする．□□□ □□□

表 1　回路定数　明朝体 8 ポイント

□□□□□□□□□□□□□□□□□□□□□□□□□□□□ □
□□□□□□□□□□□□□□□□□□□□□□□□□□□□□□
□□□□□□□□□□□□□□□□□□□□□□□□□□□□□□
□□□□□□□□□□□□□□□□□□□□□□□□□□□□□□
□□□□□□□□□□□□□□□□□□□□□□□□□□□□□□
□□□□□□□□□□□□□□□□□□□□□□□□□□□□□□
□□□□□□□□□□□□□□□□□□□□□□□□□□□□□□
□□□□□□□□□□□□□□□□□□□□□□□□□□□□□□
□□□□□□□□□□□□□□□□□□□□□□□□□□□□□□
□□□□□□□□□□□□□□□□□□□□□□□□□□□□□□
□□□□□□□□□□□□□□□□□□□□□□□□□□□□□□
□□□□□□□□□□□□□□□□□□□□□□□□□□□□□□
□□□□□□□□□□□□□□□□□□□□□□□□□□□□□□.

□□□□□□□□□□□□□□□□□□□□□□□□□□□□□□
□□□□□□□□□□□□□□□□□□□□□□□□□□□□□□
□□□□□□□□□□□□□□□□□□□□□□□□□□□□□□
□□□□□□□□□□□□□□□□□□□□□□□□□□□□□□
□□□□□□□□□□□□□□□□□□□□□□□□□□□□□□
□□□□□□□□□□□□□□□□□□□□□□□□□□□□□□
□□□□□□□□□□□□□□□□□□□□□□□□□□□□□□
□□□□□□□□□□□□□□□□□□□□□□□□□□□□□□
□□□□□□□□□□□□□□□□□□□□□□□□□□□□□□
□□□□□□□□□□□□□□□□□□□□□□□□□□□□□□
□□□□□□□□□□□□□□□□□□□□□□□□□□□□□□
□□□□□□□□□□□□□□□□□□□□□□□□□□□□□□
□□□□□□□□□□□□□□□□□□□□□□□□□□□□□□.

□□□□□□□□□□□□□□□□□□□□□□□□□□□□□□
□□□□□□□□□□□□□□□□□□□□□□□□□□□□□□
□□□□□□□□□□□□□□□□□□□□□□□□□□□□□□
□□□□□□□□□□□□□□□□□□□□□□□□□□□□□□
□□□□□□□□□□□□□□□□□□□□□□□□□□□□□□
□□□□□□□□□□□□□□□□□□□□□□□□□□□□□□
□□□□□□□□□□□□□□□□□□□□□□□□□□□□□□
□□□□□□□□□□□□□□□□□□□□□□□□□□□□□□
□□□□□□□□□□□□□□□□□□□□□□□□□□□□□□
□□□□□□□□□□□□□□□□□□□□□□□□□□□□□□
□□□□□□□□□□□□□□□□□□□□□□□□□□□□□□
□□□□□□□□□□□□□□□□□□□□□□□□□□□□□□
□□□□□□□□□□□□□□□□□□□□□□□□□□□□□□.

□□□□□□□□□□□□□□□□□□□□□□□□□□□□□□
□□□□□□□□□□□□□□□□□□□□□□□□□□□□□□
□□□□□□□□□□□□□□□□□□□□□□□□□□□□□□
□□□□□□□□□□□□□□□□□□□□□□□□□□□□□□
□□□□□□□□□□□□□□□□□□□□□□□□□□□□□□
□□□□□□□□□□□□□□□□□□□□□□□□□□□□□□
□□□□□□□□□□□□□□□□□□□□□□□□□□□□□□
□□□□□□□□□□□□□□□□□□□□□□□□□□□□□□
□□□□□□□□□□□□□□□□□□□□□□□□□□□□□□
□□□□□□□□□□□□□□□□□□□□□□□□□□□□□□
□□□□□□□□□□□□□□□□□□□□□□□□□□□□□□
□□□□□□□□□□□□□□□□□□□□□□□□□□□□□□
□□□□□□□□□□□□□□□□□□□□□□□□□□□□□□.

□□□□□□□□□□□□□□□□□□□□□□□□□□□□□□
□□□□□□□□□□□□□□□□□□□□□□□□□□□□□□
□□□□□□□□□□□□□□□□□□□□□□□□□□□□□□
□□□□□□□□□□□□□□□□□□□□□□□□□□□□□□
□□□□□□□□□□□□□□□□□□□□□□□□□□□□□□
□□□□□□□□□□□□□□□□□□□□□□□□□□□□□□
□□□□□□□□□□□□□□□□□□□□□□□□□□□□□□
□□□□□□□□□□□□□□□□□□□□□□□□□□□□□□
□□□□□□□□□□□□□□□□□□□□□□□□□□□□□□
□□□□□□□□□□□□□□□□□□□□□□□□□□□□□□
□□□□□□□□□□□□□□□□□□□□□□□□□□□□□□
□□□□□□□□□□□□□□□□□□□□□□□□□□□□□□
□□□□□□□□□□□□□□□□□□□□□□□□□□□□□□.

□□□□□□□□□□□□□□□□□□□□□□□□□□□□□□
□□□□□□□□□□□□□□□□□□□□□□□□□□□□□□
□□□□□□□□□□□□□□□□□□□□□□□□□□□□□□
□□□□□□□□□□□□□□□□□□□□□□□□□□□□□□
□□□□□□□□□□□□□□□□□□□□□□□□□□□□□□
□□□□□□□□□□□□□□□□□□□□□□□□□□□□□□
□□□□□□□□□□□□□□□□□□□□□□□□□□□□□□
□□□□□□□□□□□□□□□□□□□□□□□□□□□□□□
□□□□□□□□□□□□□□□□□□□□□□□□□□□□□□
□□□□□□□□□□□□□□□□□□□□□□□□□□□□□□
□□□□□□□□□□□□□□□□□□□□□□□□□□□□□□
□□□□□□□□□□□□□□□□□□□□□□□□□□□□□□
□□□□□□□□□□□□□□□□□□□□□□□□□□□□□□.

5　大見出　ゴシック体１０ポイント

本論文では，□□□□□□□□□□□□□□□□□□□□□□□□□□□□□□
□□□□□□□□□□□□□□□□□□□□□□□□□□□□□□
□□□□□□□□□□□□□□□□□□□□□□□□□□□□□□
□□□□□□□□□□□□□□□□□□□□□□□□□□□□□□
□□□□□□□□□□□□□□□□□□□□□□□□□□□□□□
□□□□□□□□□□□□□□□□□□□□□□□□□□□□□□
□□□□□□□□□□□□□□□□□□□□□□□□□□□□□□.

謝辞を入れる場合は“謝辞”はゴシック体 10 ポイントを使用する．また，本文は 9 ポイントとする．

下記の “参考文献” はゴシック体 10 ポイントを使用する．英文は Times New Roman とし日本語は明朝体で両者ともに 9 ポイントを用いる．

謝辞

本連合大会を実施するにあたり，ご協力頂いた方々に深く御礼申し上げます．

参考文献

[1] T. Tyuugoku, J. Tyuugoku and H. Tyuugoku, “An Isolated Bidirectional DC-DC Soft Switching Converter for Super Capacitor Based Energy Storage Systems,” Conference Record of the 38th IEEE Annual Power Electronics Specialists Conference, pp. 390-395, 2007.

[2] 著者名, 著者名, 著者名, “タイトル,” 雑誌名, vol. 巻数, no. 号数, pp. ページ数, 発行年.

[3] 著者名, 著者名, 著者名, “タイトル,” 雑誌名, vol. 巻数, no. 号数, pp. ページ数, 発行年.

[4] 著者名, 著者名, 著者名, “タイトル,” 雑誌名, vol. 巻数, no. 号数, pp. ページ数, 発行年.

[5] 著者名, 著者名, 著者名, ”タイトル,” 雑誌名, vol. 巻数, no. 号数, pp. ページ数, 発行年.