発表論文の表題明朝体 16 ポイント

中国　太郎 *，中国　次郎，中国　三郎
(中国支部連合明朝体 12 ポイント大学)

English Title in Times New Roman 14-point

Taro Tyuugoku, Jiro Tyuugoku, and Saburo Tyuugoku (Tyuugokusiburengou Times New Roman 9-point University)

1　原稿様式（ゴシック体 10 ポイント）

投稿時の原稿には一切手を加えず，そのまま掲載される．そのため，原稿は必ず指定の Word もしくは LaTeX のテンプレートを利用して執筆する必要がある．このテンプレートを使用することで，原稿のヘッダに大会名「2023 年度 (第 74 回）電気・情報関連学会中国支部連合大会」を明朝体 9 ポイントで記載できる．また，原稿枚数は，写真を含めて 1 件 1 枚または 2 枚とする．

2　使用言語（ゴシック体 10 ポイント）

使用言語について，日本語または英語とする．表題および発表者について，本文が日本語の場合は日英併記，本文が英語の場合は英語表記とする．図表についても同様に，日本語または英語表記とする．

3　文字フォント（ゴシック体 10 ポイント）

表題を含め，日本語は明朝体とし，アルファベットは Times New Roman を使用する．表題は 16 ポイント，氏名と所属は 12 ポイント，英文タイトルは 14 ポイントとし，英文氏名および所属は 9 ポイントを使用する．文字の色は，濃い黒字とする．各章の見出は，ゴシック体 10 ポイントを使用し，本文は 9 ポイントとする．

図表のタイトルは，明朝 8 ポイントとする．図タイトルは図の下に，表タイトルは表の上に記載する．

謝辞および参考文献リストの見出しは，ゴシック 8 ポイントを使用する．参考文献リストのフォントは，英文は Times New Roman，和文は明朝で，どちらも 7 ポイントを用いる．なお，1 ページ原稿の場合では，スペースの都合上，参考文献の「タイトル」は省略して良いものとする．

PDF 化の際には，文字化けを防ぐため，フォントの埋め込み処理を行う．

4　ページレイアウト（ゴシック体 10 ポイント）

余白は，上下が 25mm で左右が 20mm とする．フッタやヘッダには，ページ番号などを記載しない．段組みはテンプレートの通り 2 段組みのみであり，各段を 8mm 離す．本文が入りきらない場合，改行幅や文字幅は自由に修正して良いが，余白等は変更しない．

5　図と表（ゴシック体 10 ポイント）

図 1 に，□□□□を示す．表 1 に□□□□をまとめる．図表の色使いは，特に制限しない．写真や画像などの解像度について，PDF 化により出力品質が劣化する場合，PDF 化で使用するジョブオプションの値をファイルサイズの制限内で高くして，作成する．

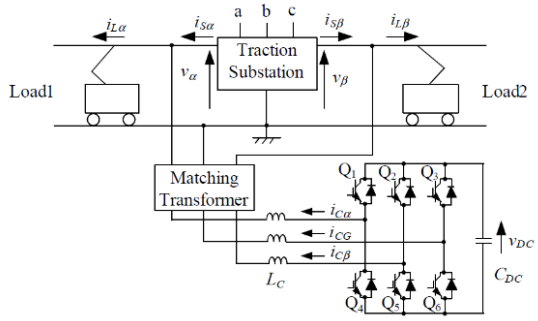

(a) A power circuit diagram in Times 8-point.

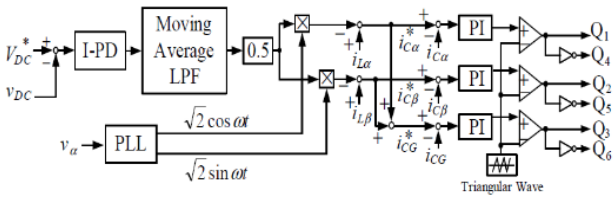

(b) Proposed circuit configuration in Times 8-point.

図 1　回路図（明朝体 8 ポイント）

表 1　回路定数（明朝体 8 ポイント）

6　著者名および所属（ゴシック体 10 ポイント）

所属と氏名の書き方は，

- 著者が 1 人の場合は，
  中国 太郎*（中国支部連合大学）
- 著者が 2 名以上の場合は，
  中国 太郎*，　中国 次郎
  （中国支部連合大学）

とする．また，発表者の氏名の右肩に*を付すものとする．

7　参考文献（ゴシック体 10 ポイント）

参考文献は次のように引用する．□□□□□□□□□□□□□□□□□□で□□□□□が提案されているが [1]，□□である．引用文献 [2, 3] □引用文献 [3, 4, 5]，文献 [5] では，□

□□□